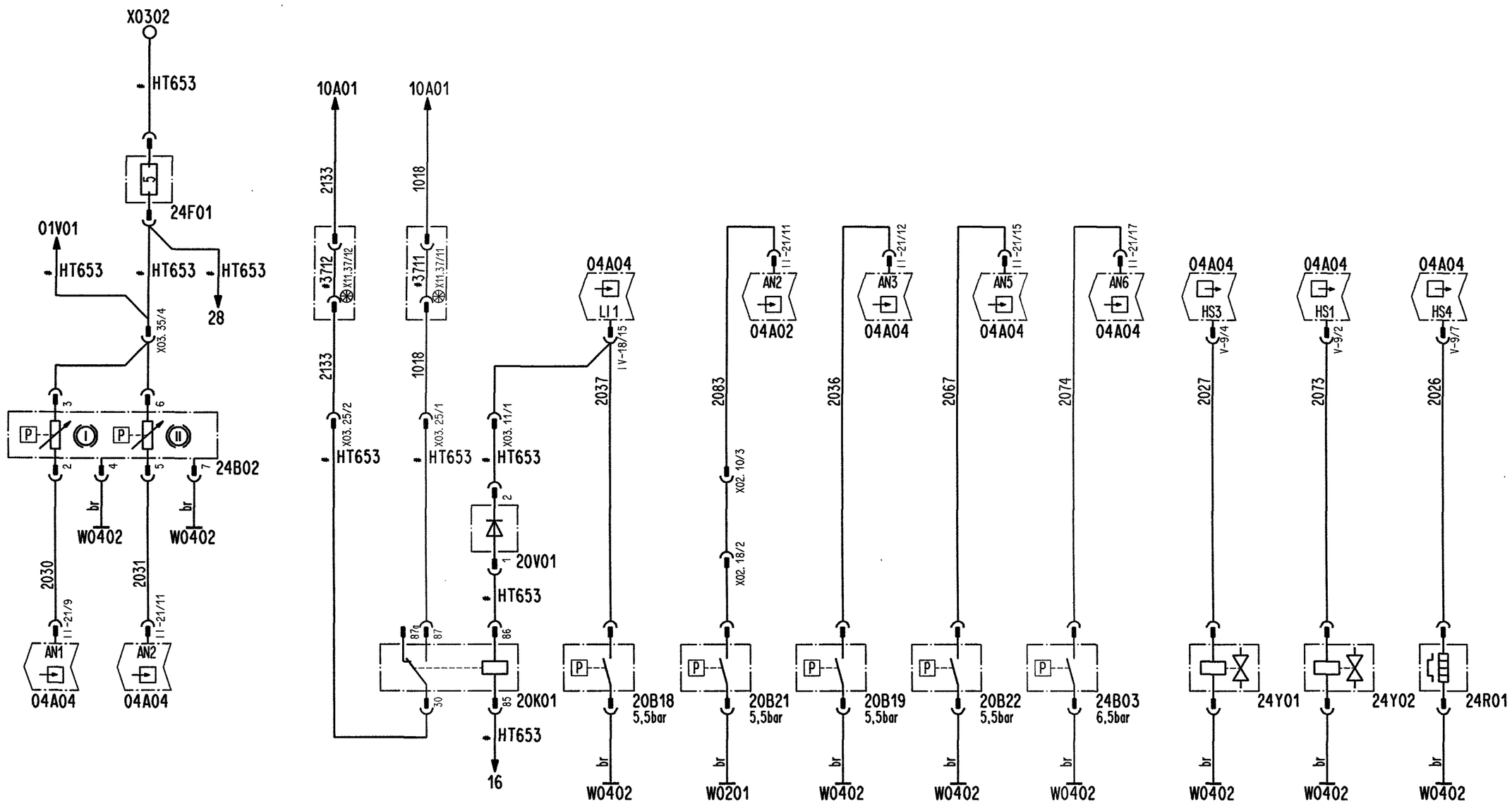


| | | | | | |
|---|---|---|---|---|---|
| HT653 | 9..21 | Montageplatine Nebenschalttafel | 24R01 | 70 | Lufttrockner |
| 04A02 | 40 | Steuergeraet Flexibel programmierte Steuerung (FPS 2) | 01V01 | 9 | Diode Entkopplung D+ |
| 04A04 | 9..69 | Steuergeraet Flexibel programmierte Steuerung (FPS 4) | 20V01 | 29 | Diode Entkopplung Signal Feststellbremse FSBE |
| 10A01 | 21,25 | Steuergeraet Motorregelung MR | W0201 | 38 | Masse 1 Hauptschalttafel |
| 20B18 | 34 | Druckschalter Federspeicher AKTIV (Lastkreis) AA | W0402 | 11..69 | Masse 2 Heck |
| 20B19 | 44 | Druckschalter Vorrat Federspeicher | X02.10..18 | 39,39 | Steckverbinder Hauptschalttafel (E-Fach) |
| 20B21 | 39 | Druckschalter Federspeicher AKTIV (Lastkreis) ZA | X03.11..35 | 22..29 | Steckverbinder Nebenschalttafel |
| 20B22 | 49 | Druckschalter Vorrat Bremskreis ZA | X0302 | 13 | Verteiler Nebenschalttafel Kl. 15/1 |
| 24B02 | 16 | Sensoren Vorratsdruck Kreis 1 AA und Kreis 2 VA | X11.37 | 22,26 | Steckverbinder Gelenk |
| 24B03 | 54 | Druckschalter Regeneration Lufttrockner | 24Y01 | 61 | Ventil Entwaesserung Zyklonbehaelter |
| 24F01 | 14 | Sicherung Druckluftversorgung | 24Y02 | 66 | Magnetventil Regeneration Lufttrockner |
| 20K01 | 29 | Relais Feststellbremse FSBE | | | |

BEMERKUNGEN :

Alle Leitungen ohne Querschnittangaben haben A = 0.75mm²
Alle Leitungen ohne Farbangaben sind ws
Darstellung generell stromlos bzw. drucklos
------- Variante / * Systemlieferant
⊛ Darstellung der Steckverbindung Gelenk nur bei Gelenkfahrzeugen relevant

2/27 — Blatt / Strompfad

Elektronik — Querverweis zur FPS
Kl.15 — Pinname — Pin — Pinanzahl — Steckername — IV-18/15 — LI — IV-18/15

| | | | | | | | |
|---|---|---|---|---|---|---|---|
| Ltg. 1018 war 10A10 und 1011 | | 002 | WAR 02808/07 | Klein,Th/Br 07-03-01 | siehe KEM | siehe KEM |
| Aenderungsbeschreibung / revision text | CAD | ZGS | Auftrags-Nr./ order no. | Bearb. / auth. Datum / date | Pruef./ check. Datum/ date | Norm / stand. Datum/ date |

Keine Aenderung ohne Zustimmung der federf. Konstruktion. / Any alterations are subject to the approval of the design department

| Format | Sprache/lang. | EK/el.-code | CAD | ZGS | ED-KB |
|---|---|---|---|---|---|
| A2 | deutsch | 24 | | 001 | BZ/028 |

| | Datum / date | Name |
|---|---|---|
| Bearb./ auth. | 2005-11-30 | Klein, Th./Me |
| Pruef./ check. | siehe | KEM |
| Norm / stand. | siehe | KEM |
| Freig./ rel. | siehe | KEM |

Auftrags-Nr./ order no. WAR 02404/05

Referenz-Nr./ reference no.

©EvoBus
Schutzvermerk DIN ISO 16016 beachten!
Refer to protection notice DIN ISO 16016!

System CADDS REV 5.3

EvoBus

Federf.Abt./resp.dept. E/EE

Benennung / title: Stromlaufplan — Druckluftversorgung, Feststellbremse GN

Sach-Nr./ basic number: A 311 546 20 96

Blatt/sheet